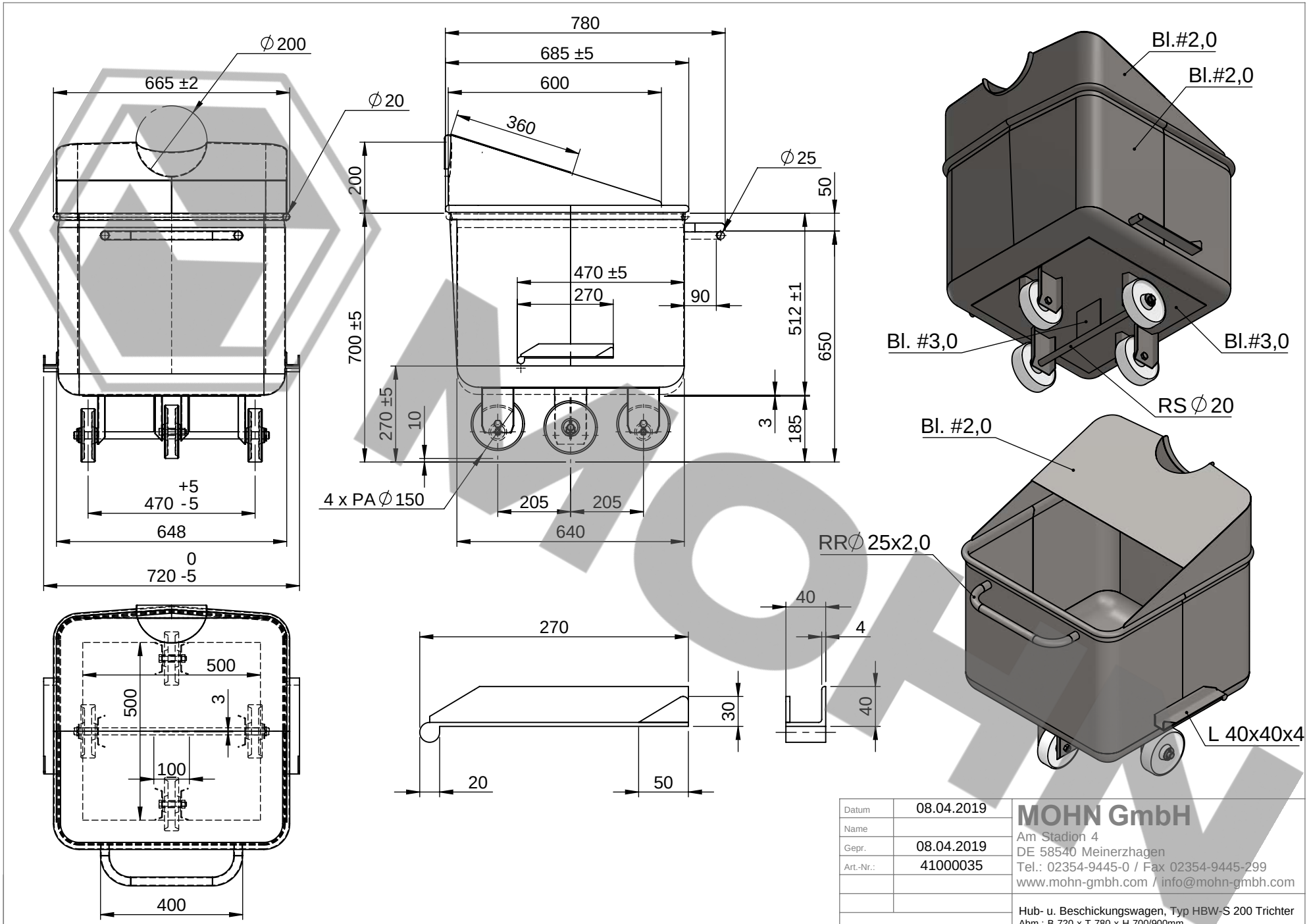

Datum	08.04.2019
Name	
Gepr.	08.04.2019
Art.-Nr.:	41000035

Abmessungen in: MM
Toleranzen: ±3MM

MOHN GmbH
Am Stadion 4
DE 58540 Meinerzhagen
Tel.: 02354-9445-0 / Fax 02354-9445-299
www.mohn-gmbh.com / info@mohn-gmbh.com

Hub- u. Beschickungswagen, Typ HBW-S 200 Trichter
Abm.: B 720 x T 780 x H 700/900mm

Seite A | Z.-Nr.: 13-2484

Skala: 1:20 | Gewicht: 47kg | Seite 1 von 1

Material: 1.4301

Kein Zeichnungsmaßstab

Weitergabe sowie Vervielfältigung dieses Dokuments, Verwertung und Mitteilung seines Inhalts sind verboten, soweit nicht ausdrücklich gestattet. Zuwiderhandlungen verpflichten zu Schadenersatz.
Alle Rechte für den Fall der Patent-, Gebrauchsmuster- oder Geschmacksmustereintragung vorbehalten.